UP 2.0

PORTA AUTOMATICA BATTENTE

LA TECNOLOGIA DI UP PER IL RISPARMIO ENERGETICO

Consente una installazione conforme alle nuove norme EN16005 e un notevole risparmio energetico per l'utente sia in stand-by (solo 3W) che durante il funzionamento.
È dotata di centrale elettronica di facile e veloce programmazione.
La presenza dell'encoder inoltre, consente di rilevare con precisione la posizione dell'anta e la presenza di ostacoli.
UP 2.0 può movimentare un'anta che si apre sia verso destra che verso sinistra, sia all'interno che all'esterno.

PER PORTE LUNGHE FINO A 1,5 m E PESANTI FINO A 250 Kg		
AA12050B	UP 2.0 per apertura verso l'esterno - completo di braccio articolato	1.684 €
AA12052B	UP 2.0 per apertura verso l'interno - completo di braccio scorrevole	1.684 €

Braccio articolato per porta battente che apre verso l'esterno

Braccio scorrevole per porta battente che apre verso l'interno

GAR0070	Estensione garanzia 4 anni per UP 2.0	100 €
GAR0071	Estensione garanzia 7 anni per UP 2.0	180 €

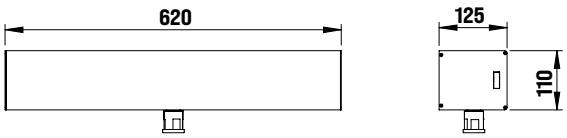

Dimensioni in mm

CARATTERISTICHE TECNICHE	UP 2.0
Tempo di apertura/chiusura	1,5 ÷ 8 s / 90°
Coppia massima	45 Nm
Alimentazione	full range 100 ÷ 240 Vac 50/60 Hz
Assorbimento a riposo	3 W
Assorbimento massimo	70 W
Alimentazione accessori	24 Vdc = 1 A max
Servizio	100 %
Temperatura di esercizio	-15°C ÷ +50°C
Peso operatore	10 Kg
Grado di protezione	IP 31

L'utilizzo con il peso massimo potrebbe ridurre le prestazioni dell'operatore.
La frequenza d'utilizzo ha valore indicativo.
I dati sono stati rilevati in condizioni medie di utilizzo e non possono essere certi per ogni singolo caso.
Ogni ingresso automatico presenta elementi variabili quali: attriti, bilanciature e condizioni ambientali che possono modificare in maniera sostanziale sia la durata che la qualità di funzionamento dell'ingresso automatico o di parte dei suoi componenti.
È compito dell'installatore adottare coefficienti di sicurezza adeguati ad ogni particolare installazione.

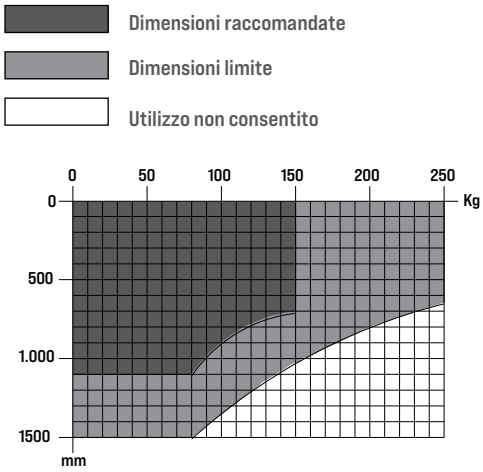

157

CARATTERISTICHE TECNICHE

Modularità e compattezza. Un sistema "easy-to-install" che rende l'installazione enormemente più scorrevole.

Accorgimenti tecnici che rendono l'utilizzo più intuitivo e performante:

- Viti di bloccaggio antiallentamento
- Reversibilità del gruppo rinvio e del motoriduttore
- Morsettiere di collegamento di semplice accesso
- Led visibili per la diagnosi delle sicurezze e comandi di apertura.
- Alimentazione con tecnologia switching full-range 100÷240V 50/60 Hz.
- Basso consumo: Solo 3W in stand-by !
- Autoapprendimento dei parametri generali di taratura e funzionamento
- Caricabatterie incorporato
- Gestione sincronizzata elettroblocco a basso assorbimento
- Encoder di posizionamento e rilevamento ostacoli.
- Permette la realizzazione di un sistema conforme alla noma EN16005 in abbinamento ad accessori di sicurezza certificati EN 13849-1 PL "c" CAT 2 e EN 12978.

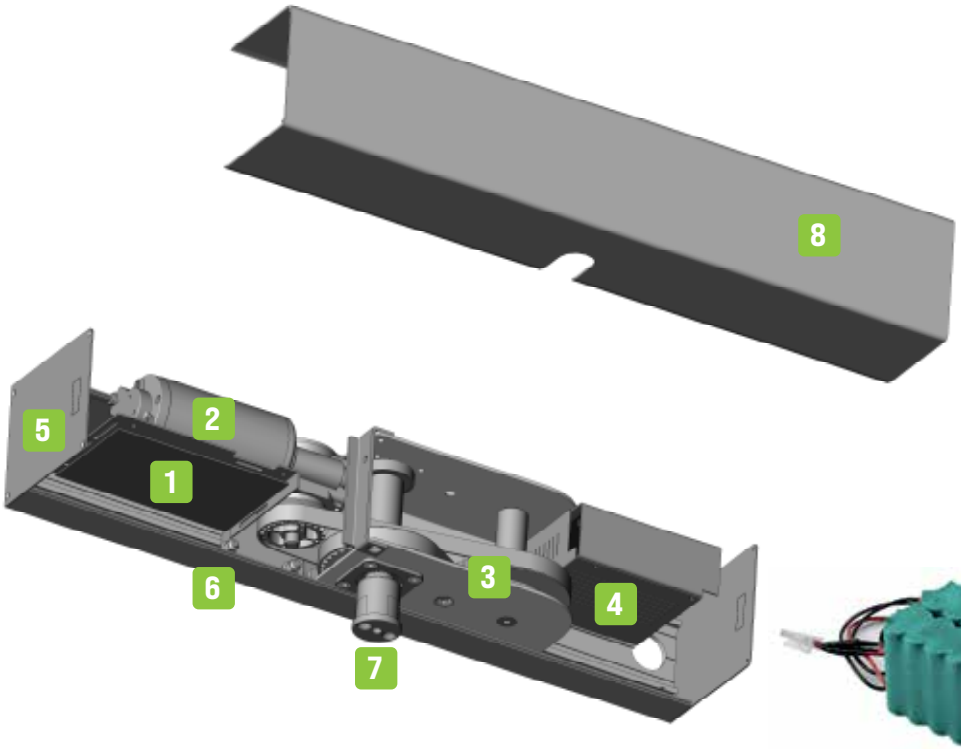

IDENTIFICAZIONE DELLE PARTI

1. Centrale di comando UP 2.0
2. Motoriduttore 24Vdc con encoder
3. Gruppo riduttore
4. Alimentatore a range esteso 100÷240Vac 50/60 Hz
5. Testata laterale
6. Telaio alluminio
7. Boccola attaco braccio
8. Carter in alluminio

ACG9632 KIT BATTERIA UP 2.0

249 €

UP 2.0 AA12050B per porte che aprono all'esterno - braccio articolato

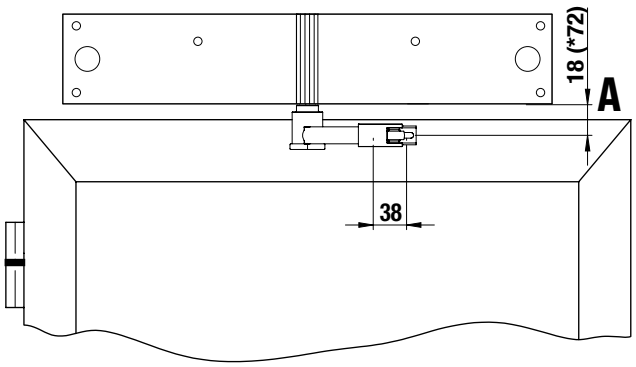

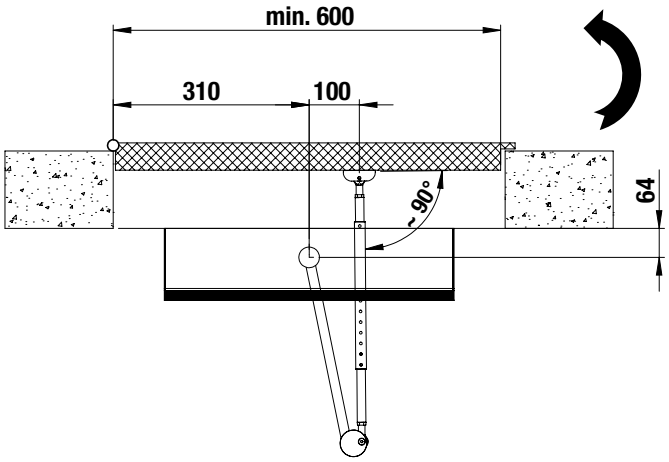

(*) Se necessario, usare la prolunga ACG9485 per aumentare la misura "A" tra l'automazione e la guida a 72 mm.

Braccio articolato per porta battente

ACG9485 Prolunga attacco braccio

41 €

UP 2.0 con braccio articolato

1 - ACG9420B Radar microonde. IP30

2 - ACG9475B Selettore multifunzione rotativo per porta battente
da parete/incasso - IP 54

3 - ACG9478 Radar di sicurezza per porta battente. DIN 18650 / EN16005. IP 54

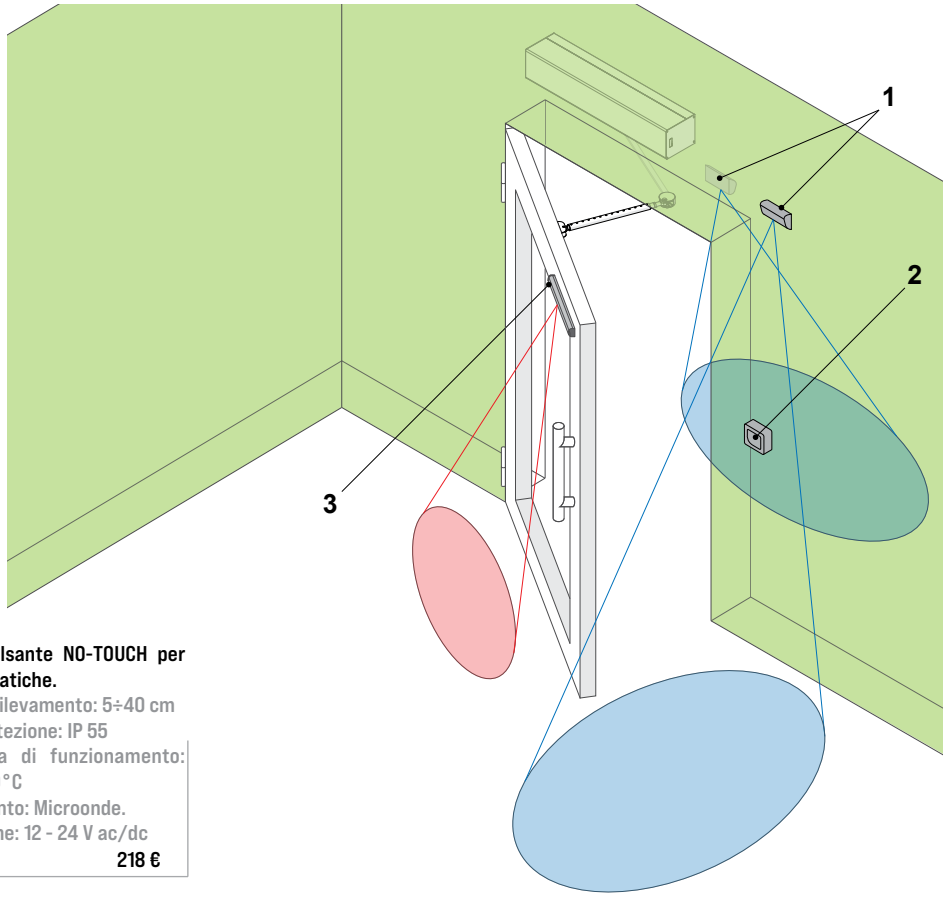

ACG5527 Pulsante NO-TOUCH per porte automatiche.
Distanza di rilevamento: 5÷40 cm
Grado di protezione: IP 55
Temperatura di funzionamento: -20°C ÷ + 60°C
Funzionamento: Microonde.
Alimentazione: 12 - 24 V ac/dc

218 €

ACG9475B Selettore multifunzione rotativo per porta battente
da parete/incasso
IP 54
80x90x37

167 €

ACG9474B Selettore multifunzione rotativo a chiave per porta battente
da parete/incasso
IP 54
80x90x37

189 €

UP 2.0 AA12052B per porte che aprono all'interno - braccio scorrevole

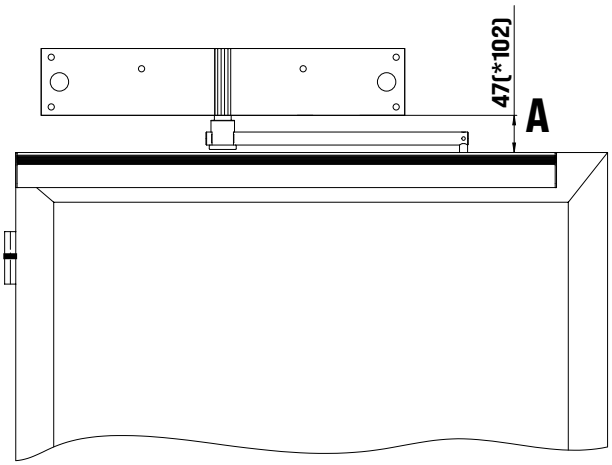

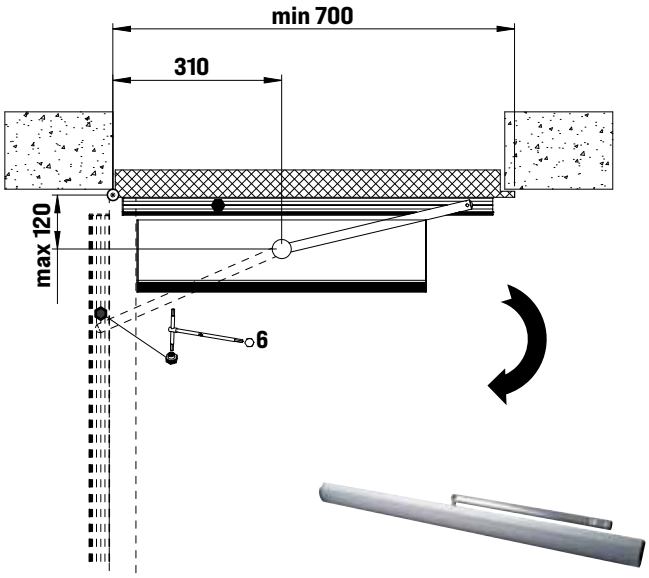

(*) Se necessario, usare la prolunga ACG9485 per aumentare la misura "A" tra l'automazione e la guida a 102 mm.

Braccio scorrevole per porta battente

ACG9485 Prolunga attacco braccio

41 €

UP 2.0 con braccio scorrevole

1 - ACG9420B Radar microonde. IP30

2 - ACG9475B Selettore multifunzione rotativo per porta battente
da parete/incasso - IP 54

3 - ACG9478 Radar di sicurezza per porta battente. DIN 18650 / EN16005. IP 54

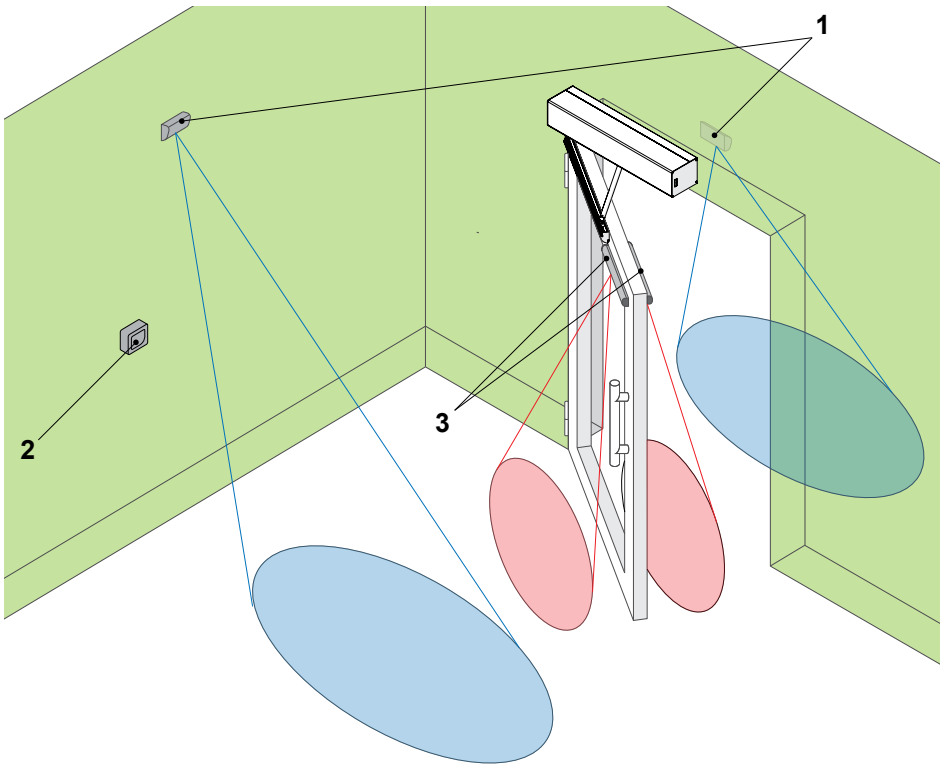

ACG9420B RADAR MICROONDE
Altezza montaggio H 1,8÷4 m
24.125 GHz - -20÷+60°C
IP 54 - 120x64x44

269 €

ACG9478 Radar di sicurezza per porta battente
Altezza montaggio H max 2,7 m
EN 16005. DIN 18650.
IP 54 - 350x31x20

536 €